#5 SPG-2504-01 Pulley 20 S5M
#8 STW-2137 Belt B150S5M375
#9 SPG-2505 Pulley 60 S5M
#10 SRT-3206 5X5X18
#12 STW-2111 Spacer 20
#14 STW-2135 6004ZZ
#15 STW-2104 Pulley Shaft A
#19 STW-2108 Guide Plate
#20 STW-2105 Gear Shaft A
#22 STW-2122 Stopper Rubber
#26 STW-2134 6001ZZ
#27 STW-2103 Pulley Shaft C
#31 STW-2112 Spacer 12
#34 SPG-2504-01 Pulley 20 S5M

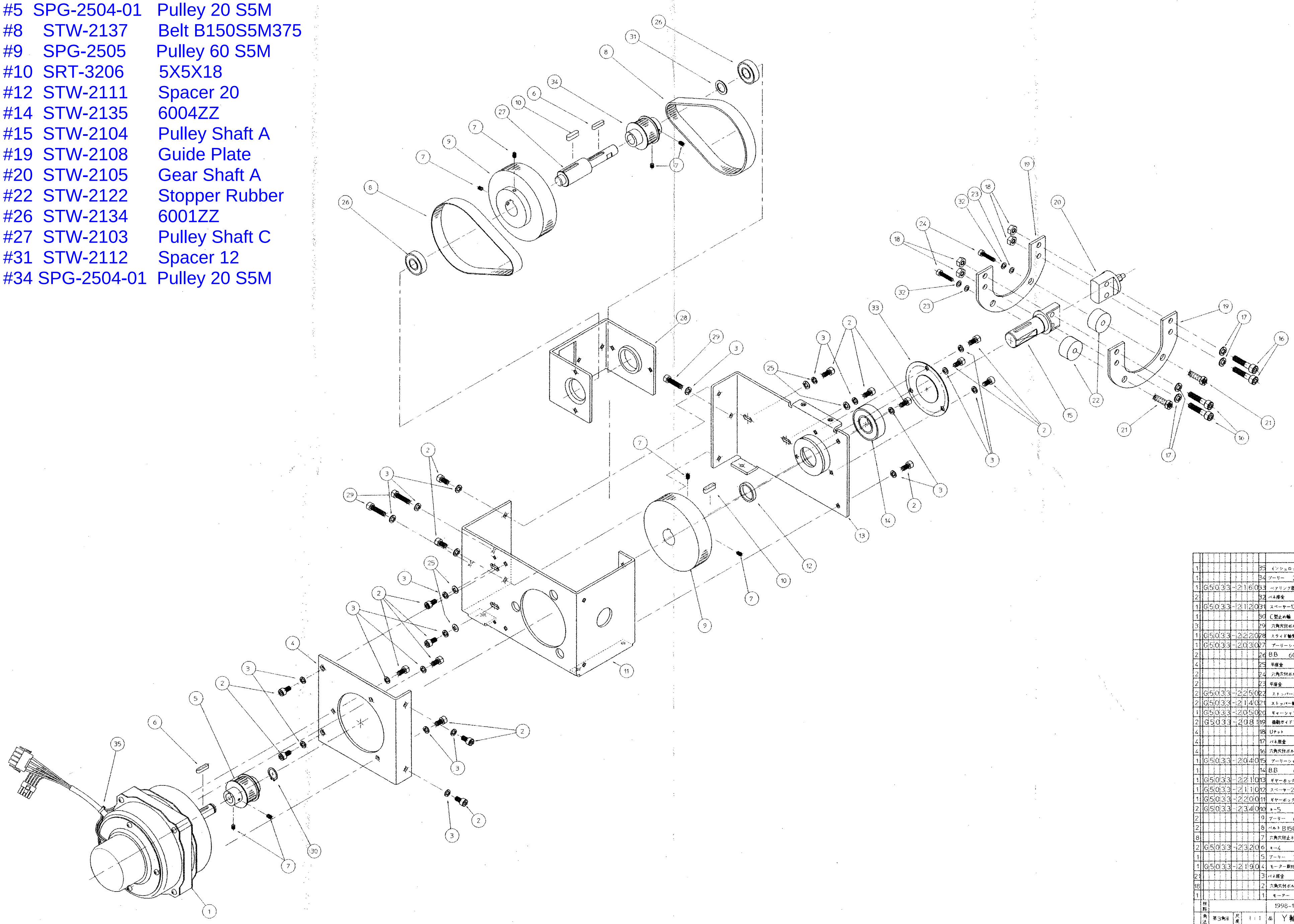

1		35	インシュロックタイ	AB-80 北川工業KK
1		34	プーリー 20 S5M	SPG-2504 SEGA支給
1	G5033-2160	33	ベアリング固定板	
2		32	バネ座金	M4
1	G5033-2120	31	スペーサー12	
1		30	C型止め輪 18012	太陽ステンレス
3		29	六角穴付ボルト	M5x20
1	G5033-2220	28	スライド軸受板	
1	G5033-2030	27	プーリーシャフトC	
2		26	B.B 6001ZZ	NSK
4		25	平座金	M5
2		24	六角穴付ボルト	M4x20
2		23	平座金	M4
2	G5033-2250	22	ストッパーゴムB	
2	G5033-2140	21	ストッパー軸	
1	G5033-2050	20	ギヤーシャフトA	
2	G5033-2081	19	摺動ガイドプレート	
4		18	Uナット	M6
4		17	バネ座金	M6
4		16	六角穴付ボルト	M6x30
1	G5033-2040	15	プーリーシャフトA	
1		14	B.B 6004ZZ	NSK
1	G5033-2210	13	ギヤーボックスB	
1	G5033-2110	12	スペーサー20	
1	G5033-2200	11	ギヤーボックスA	
2	G5033-2340	10	キー5	
2		9	プーリー 60 S5M	SEGA支給
2		8	ベルト B150S5M375	三ツ星ベルト(株)
8		7	六角穴付止ネジ	M4x6
2	G5033-2320	6	キー4	
1		5	プーリー 20 S5M	SPG-2504-01 SEGA支給
1	G5033-2190	4	モーター取付板	
21		3	バネ座金	M5
18		2	六角穴付ボルト	M5x10
1		1	モーター	SEGA支給

材料		1998-11-10		(株)エス・イー・テック	
角法	第3角法	尺度	1:1	品名	Y軸ギヤーボックス組立
承認		検図			
設計	清水	製図		図番	G5033-0020